ZHEJIANG VALUE MECHANICAL & ELECTRICAL PRODUCTS CO., LTD.
Add: Jiulong Avenue, Western Industrial District, Wenling, Zhejiang, China
Tel: +86-576-8699 2920 Fax: +86-576-8619 1957
E–mail: info@worldvalue.cn Http://www.valuevacuum.com

V.16A

VACUUM TECHNOLOGY

Одобрено пользователями по всему миру,
в том числе крупнейшими компаниями из списка Fortune 500

Высокая надежность

Вакуумные насосы

VALUE Creates Value
www.valuevacuum.com

VALUE®

VALUE® | VACUUM TECHNOLOGY

Добро пожаловать в VALUE...

О НАС

Компания VALUE посвятила себя профессиональной разработке и производству вакуумного оборудования. Компания расположена на площади 26 600м2, общая площадь застройки 41 800м2. Компания VALUE занимает лидирующее положение на мировом вкуумном рынке, основываясь на трех ключевых состовляющих: постоянное внедрение инновационных технологических решений, продуманная кадровая политика, развитая сеть сбыта по всему миру.

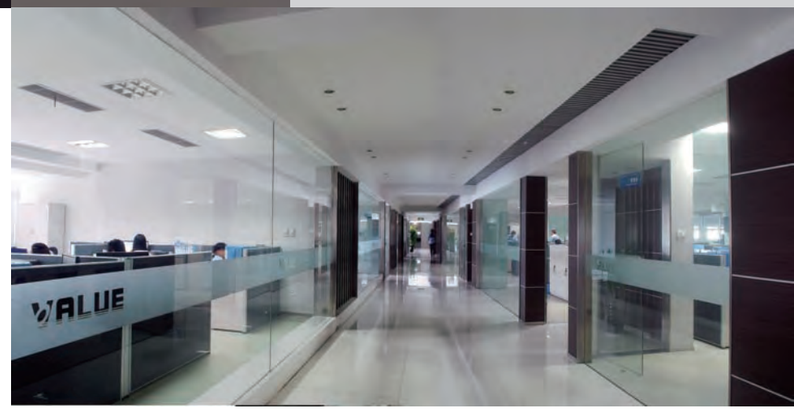

Мы сфокусированы на разработках, делающих невозможное возможным.
Мы постоянно совершенствуемся, не останавливаясь на достигнутом.
Мы нацелены на инновации и требовательны к себе все время.
Мы ориентированы на предложение продуктов и услуг с оптимальным соотношением цена/качество для того, чтобы соответствовать Вашим требованиям.

ПРИЗНАНИЕ

VALUE признана как национальная высоконаучная технологическая корпорация, член национального комитета по вакуумной технике и стандартизации, а также ряда других национальных и международных организаций.

Производственные мощности компании позволяют выпускать до 500 000 единиц оборудования в год, оборот компании в 2014 году превысил 250 млн. юаней, из них 130 млн. на зарубежных рынках.

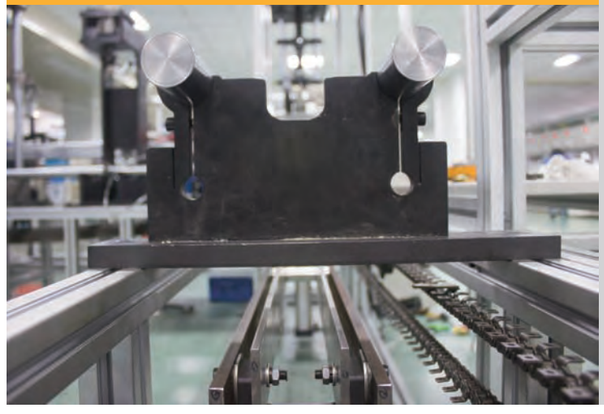

ИННОВАЦИИ

VALUE уделяет большое внимание инвестициям в исследования и разработку для создания более качественных продуктов. Мы инвестируем 15 млн. юаней в исследования каждый год и уже получили больше 100 патентов внутри Китая.

На VALUE работает множество талантливых людей, 35% из которых высокообразованные эксперты. Более 40 ведущих разработчиков трудятся по направлениям: двигатели, электротехника, вакуумные технологии, конструирование, благодаря чему мы можем предложить Вам индивидуальный подход в разработке и сервисе.

КАЧЕСТВО

Наша продукция одобрена в соответствии с наиболее передовыми мировыми требованиями к качеству. Наша продукция имеет следующие сертификаты и разрешения: Европейский CE, Американский UL, Канадский CSI, Немецкий TUV ISO9001.

Мы также имеем собственный лабораторный комплекс по диагностике отказов, цех климатических испытаний, а также центр испытания прототипов.

VALUE полностью оснащена современным обрабатывающим и измерительным оборудованием от японских и немецких производителей.

МЕЖДУНАРОДНЫЕ ПРЕДСТАВИТЕЛЬСТВА

VALUE имеет активную дистрибьюторскую сеть, покрывающую более 90 стран и регионов. Кроме того, VALUE создала корпоративную сеть офисов продаж более чем в 80 странах.

При этом VALUE поставляет продукты и предоставляет услуги 10 компаниям из списка Fortune 500.

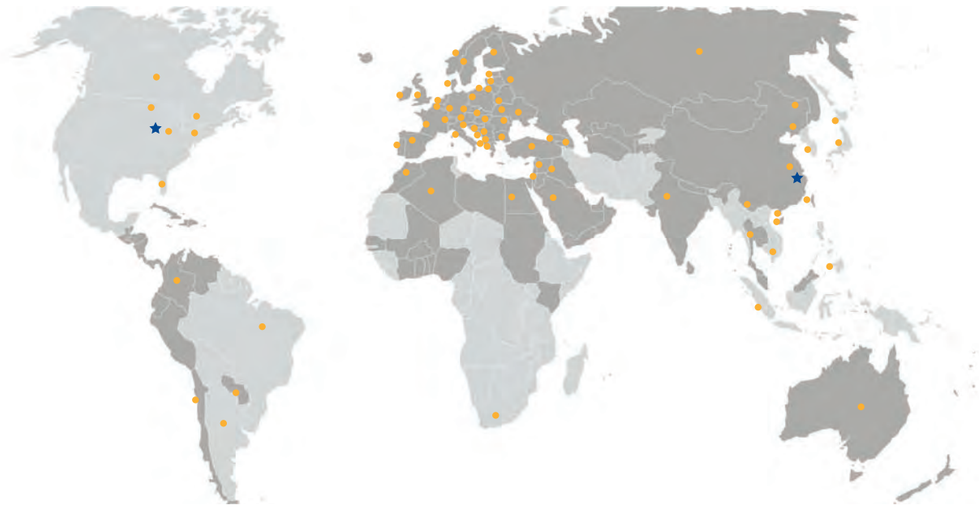

Высокая надежность

Мы делаем все возможное для того чтобы соответствовать Вашим требованиям.

Передовой процесс производства

В VALUE используется один из самых совершенных на сегодняшний день вертикальных обрабатывающих центров производства японской компании OKUMA, немецкие трех координатные измерительные машины компании WENZEL, в цехах поддерживается чистота и постоянная температура. Все это позволяет VALUE обеспечить нашим клиентам высочайшее качество продукции в соответствии с самыми высокими стандартами.

Строгий контроль качества

VALUE прошла сертификацию по немецкому стандарту менеджмента качества ISO9001:2008, вся компания использует ERP систему для контроля качества производства, что гарантирует высокое качество и надежность каждого нашего изделия.

Продвинутое конструирование

Мы собрали отзывы от 120 клиентов более чем из 20 стран; мы изучили особенности использования нашего оборудования в различных областях; мы проанализировали, что является важным для наших заказчиков. Мы применяем функционально-стоимостной анализ (VEA) и анализ причин и последствий отказов (FMEA) и.т.д. для того что бы быть уверенными в том, что надежность продукции будет обеспечена на самом первом этапе производства.

Применяем материалы отличного качества

Для увеличения надежности мы используем: швейцарские клапаны SANDVIK с наработкой на отказ 10 млрд. циклов, японское вакуумное масло и.т.д. Все используемые материалы отличного качества, что позволяет нам выпускать только высококачественную продукцию.

Научно-обоснованное конструирование

Специально разработанная моноблочная конструкция корпуса насоса гарантирует жесткость и точность.

Оглавление

VSV
Одноступенчатые вакуумные насосы

VSV-020·····5
VSV-022/028·····6
VSV-040/065·····7
VSV-100·····8
VSV-160/200·····9
VSV-300·····10

VRD
Двухступенчатые вакуумные насосы

VRD Series·····17
VRD-M Series·····19

VRI
Двухступенчатые вакуумные насосы

VRI-1·····27
VRI-2/4/8·····28

Перечень
комплектующих

VRI, VRD,VSV·····31
> Фильтр масл. тумана
> Фильтр масл. тумана/ ф. эл.
> Фильтр от пыли/ ф. эл.
> Газобалластный элемент
> Масляный фильтр
> Ниппель
> Возд. впускной фланец KF
> Несъемное седло
> Кольцо
> Хомут
> Центрирующее кольцо
> Фильтр
> Фланец
> Масло для насосов
> Адаптер (Переходник)

VSV одноступенчатые
Вакуумные насосы

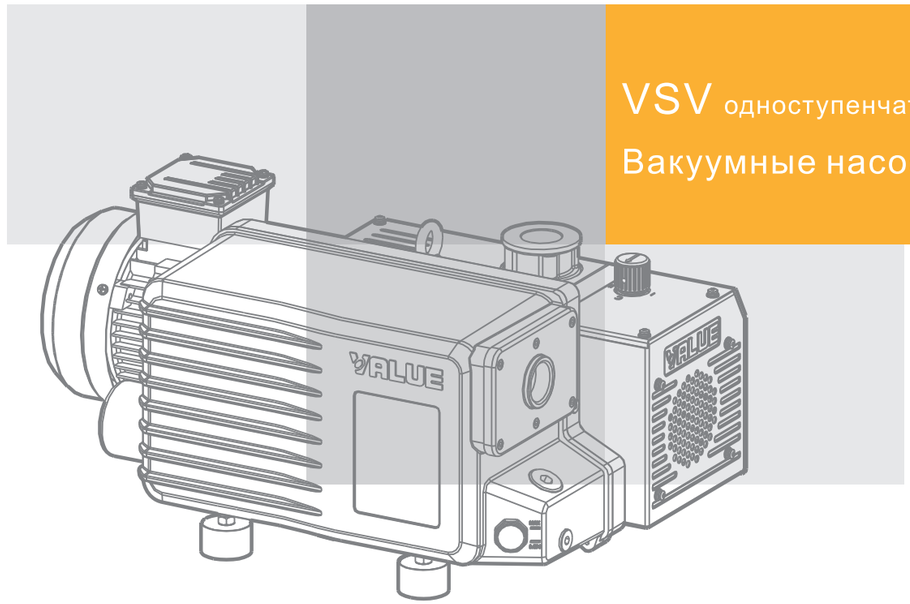

Везде где необходимо

Энергия ветра

Солнечная энергия

Нефть и газ

Электроснабжение

Автомобилестроение

Стекло

Космос

Пластик и резина

Научные исследования

Источники тока

Вулканизация

Медицина

Фильтрация

Машиностроение

Переработка

Металлургия

Полупроводники

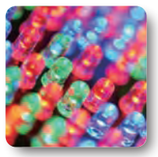
Светодиоды

Полиграфия

Деревообработка

Подъемное оборудование

Вакуумирование

Нанесение пленок

Обработка поверхностей

Формование

Встроеный клапан обратного всасывания

Газобалласт позволяет отвести больше пара

Сальники немецкого производства надежно защищают от протечек

Высококачественные фильтры масляного пара позволяют избежать выхлопов и увеличить срок службы

VSV одноступенчатые вакуумные насосы
Весь спектр применения вакуумных технологий

Вакуумные технологии имеют критическое значение для промышленности в целом. Мы всегда знаем, что ценно для нашего клиента в любой отрасли: отсутствие паров масла, высокая скорость откачки и гарантия надежной работы.

VSV-020

Высокая надежность

● Получен патент

- Высокоэффективные фильтры масляного тумана для устранения капель масла и масляного тумана в выхлопной линии, а также для увеличения интервала обслуживания.
- Уплотнения из фторэластомера повышают коррозийную устойчивость, а также предотвращают утечки масла.
- Обработка на японских горизонтальных обрабатывающих центрах Mori Seiki гарантирует высокую надежность.
- Элегантный промышленный дизайн.
- Конструкция двигателя, интегрированного в насос, делает насос легче и компактнее.

Спецификация

Модель			VSV-020
Геометр. производительность		m^3/h	20
Пред. ост. давл.	Без газобалласта	mbar	/
Общее остаточное давление	Газобаллаcт 1	mbar	≤0.5
	Газобаллаcт 2	mbar	/
Допустимый поток вод. пара	Газобаллаcт 1	mbar	15
	Газобаллаcт 2	mbar	/
Уровень шума		dB	≤65
Источник питания			Одно/Трех.Фаз.
Мощность		kW	0.75
Скор. двигателя (50/60Hz)		rpm	3000/3600
Эксплуатационная темп.		℃	10 - 40
Емкость картера		L	0.5
Степень защиты			/
Резьба вх./вых.			G3/4″
Вес		Kg	19.5
Габариты (Д*Ш*В)		mm	317×249×219

VSV-022/028

Высокая надежность

- Высокоэффективные фильтры масляного тумана для устранения капель масла и масляного тумана в выхлопной линии, а также для увеличения интервала обслуживания.
- Уплотнения из фторэластомера повышают коррозийную устойчивость, а также предотвращают утечки масла.
- Многоступенчатая конструкция газобалласта обеспечивает гибкость для для достижения нужного предельного остаточного давления и возможность откачки конденсирующихся паров.
- Обработка на японских горизонтальных обрабатывающих центрах Mori Seiki гарантирует высокую надежность.
- Элегантный промышленный дизайн.

Спецификация

Модель			VSV-022
Геометр. производительность		m^3/h	22
Пред. ост. давл.	Без газобалласта	mbar	≤0.2
Общее остаточное давление	Газобаллаcт 1	mbar	≤0.5
	Газобаллаcт 2	mbar	≤1.5
Допустимый поток вод. пара	Газобаллаcт 1	mbar	15
	Газобаллаcт 2	mbar	30
Уровень шума		dB	≤58
Источник питания			Одно/Трехфаз.
Мощность		kW	1.1
Скор. двигателя (50/60Hz)		rpm	1440/1720
Эксплуатационная темп.		℃	10 - 40
Емкость картера		L	1
Степень защиты			IP54
Резьба вх./вых.			G3/4″
Вес		Kg	30
Габариты (Д*Ш*В)		mm	496×268×248

Спецификация

Модель			VSV-028
Геометр. производительность		m^3/h	28
Пред. ост. давл.	Без газобалласта	mbar	≤0.2
Общее остаточное давление	Газобаллаcт 1	mbar	≤0.5
	Газобаллаcт 2	mbar	≤1.5
Допустимый поток вод. пара	Газобаллаcт 1	mbar	15
	Газобаллаcт 2	mbar	30
Уровень шума		dB	≤58
Источник питания			Одно/Трехфаз.
Мощность		kW	1.1
Скор. двигателя (50/60Hz)		rpm	1440/1720
Эксплуатационная темп.		℃	10 - 40
Емкость картера		L	1
Степень защиты			IP54
Резьба вх./вых.			G3/4″
Вес		Kg	30
Габариты (Д*Ш*В)		mm	496×268×248

VSV-040/065

Высокая надежность

- Высокоэффективные фильтры масляного тумана для устранения капель масла и масляного тумана в выхлопной линии, а также для увеличения интервала обслуживания.
- Уплотнения из фторэластомера повышают коррозийную устойчивость, а также предотвращают утечки масла.
- Многоступенчатая конструкция газобаласта обеспечивает гибкость для для достижения нужного предельного остаточного давления и возможность откачки конденсирующихся паров.
- Обработка на японских горизонтальных обрабатывающих центрах Mori Seiki гарантирует высокую надежность.
- Элегантный промышленный дизайн.

Спецификация

Модель			VSV-040
Геометр. производительность		m^3/h	40
Пред. ост. давл.	Без газобаласта	mbar	≤0.3
Общее остаточное давление	Газобаласт 1	mbar	≤0.5
	Газобаласт 2	mbar	≤1.5
Допустимый поток вод. пара	Газобаласт 1	mbar	15
	Газобаласт 2	mbar	30
Уровень шума		dB	≤59
Источник питания			Трехфазное
Мощность		kW	1.1
Скор. двигателя (50/60Hz)		rpm	1440/1720
Эксплуатационная темп.		℃	10 - 40
Емкость картера		L	2
Степень защиты			IP54
Резьба вх./вых.			G1 ¼″
Вес		Kg	39.2
Габариты (Д*Ш*В)		mm	555×304×268

Спецификация

Модель			VSV-065
Геометр. производительность		m^3/h	65
Пред. ост. давл.	Без газобаласта	mbar	≤0.3
Общее остаточное давление	Газобаласт 1	mbar	≤0.5
	Газобаласт 2	mbar	≤1.5
Допустимый поток вод. пара	Газобаласт 1	mbar	15
	Газобаласт 2	mbar	30
Уровень шума		dB	≤61
Источник питания			Трехфазное
Мощность		kW	1.5
Скор. двигателя (50/60Hz)		rpm	1440/1720
Эксплуатационная темп.		℃	10 - 40
Емкость картера		L	2
Степень защиты			IP54
Резьба вх./вых.			G1 ¼″
Вес		Kg	42.5
Габариты (Д*Ш*В)		mm	555×311×268

VSV-100

Высокая надежность

- Получен патент

- Высокоэффективные фильтры масляного тумана для устранения капель масла и масляного тумана в выхлопной линии, а также для увеличения интервала обслуживания.
- Уплотнения из фторэластомера повышают коррозийную устойчивость, а также предотвращают утечки масла.
- Многоступенчатая конструкция газобаласта обеспечивает гибкость для для достижения нужного предельного остаточного давления и возможность откачки конденсирующихся паров.
- Обработка на японских горизонтальных обрабатывающих центрах Mori Seiki гарантирует высокую надежность.

Спецификация

Модель			VSV-100
Геометр. производительность		m^3/h	100
Пред. ост. давл.	Без газобаласта	mbar	≤0.3
Общее остаточное давление	Газобаласт 1	mbar	≤0.5
	Газобаласт 2	mbar	≤1.5
Допустимый поток вод. пара	Газобаласт 1	mbar	15
	Газобаласт 2	mbar	30
Уровень шума		dB	≤62
Источник питания			Трехфазное
Мощность		kW	2.2
Скор. двигателя (50/60Hz)		rpm	1440/1720
Ambient temperature		℃	10 - 40
Емкость картера		L	2
Степень защиты			IP54
Резьба вх./вых.			G1 ¼″
Вес		Kg	72
Габариты (Д*Ш*В)		mm	703×406×286

VSV-160/200

Высокая надежность

- Высокоэффективные фильтры масляного тумана для устранения капель масла и масляного тумана в выхлопной линии, а также для увеличения интервала обслуживания.
- Уплотнения из фторэластомера повышают коррозийную устойчивость, а также предотвращают утечки масла.
- Многоступенчатая конструкция газобалласта обеспечивает гибкость для для достижения нужного предельного остаточного давления и возможность откачки конденсирующихся паров.
- Обработка на японских горизонтальных обрабатывающих центрах Mori Seiki гарантирует высокую надежность.
- Элегантный промышленный дизайн.

Спецификация

Модель			VSV-160
Геометр. производительность		m^3/h	160
Пред. ост. давл.	Без газобалласта	mbar	$\leq 8\times10^{-2}$
Общее остаточное давление	Газобалласт 1	mbar	≤0.5
	Газобалласт 2	mbar	≤1.5
Допустимый поток вод. пара	Газобалласт 1	mbar	30
	Газобалласт 2	mbar	50
Уровень шума		dB	≤70
Источник питания			Трехфазное
Мощность		kW	4
Скор. двигателя (50/60Hz)		rpm	1440/1720
Эксплуатационная темп.		℃	10 - 40
Емкость картера		L	5~7
Степень защиты			IP54
Резьба вх./вых.			G2″
Вес		Kg	132
Габариты (Д*Ш*В)		mm	930×533×436

Спецификация

Модель			VSV-200
Геометр. производительность		m^3/h	200
Пред. ост. давл.	Без газобалласта	mbar	$\leq 8\times10^{-2}$
Общее остаточное давление	Газобалласт 1	mbar	≤0.5
	Газобалласт 2	mbar	≤1.5
Допустимый поток вод. пара	Газобалласт 1	mbar	30
	Газобалласт 2	mbar	50
Уровень шума		dB	≤70
Источник питания			Трехфазное
Мощность		kW	4
Скор. двигателя (50/60Hz)		rpm	1440/1720
Эксплуатационная темп.		℃	10 - 40
Емкость картера		L	5~7
Степень защиты			IP54
Резьба вх./вых.			G2″
Вес		Kg	132
Габариты (Д*Ш*В)		mm	930×533×436

VSV-300

Высокая надежность

- Высокоэффективные фильтры масляного тумана для устранения капель масла и масляного тумана в выхлопной линии, а также для увеличения интервала обслуживания.
- Уплотнения из фторэластомера повышают коррозийную устойчивость, а также предотвращают утечки масла.
- Многоступенчатая конструкция газобалласта обеспечивает гибкость для для достижения нужного предельного остаточного давления и возможность откачки конденсирующихся паров.
- Обработка на японских горизонтальных обрабатывающих центрах Mori Seiki гарантирует высокую надежность.

Спецификация

Модель			VSV-300
Геометр. производительность		m^3/h	300
Пред. ост. давл.	Без газобалласта	mbar	$\leq 8\times10^{-2}$
Общее остаточное давление	Газобалласт 1	mbar	≤0.5
	Газобалласт 2	mbar	≤1.5
Допустимый поток вод. пара	Газобалласт 1	mbar	30
	Газобалласт 2	mbar	50
Уровень шума		dB	≤71
Источник питания			Трехфазное
Мощность		kW	5.5
Скор. двигателя (50/60Hz)		rpm	1440/1720
Эксплуатационная темп.		℃	10 - 40
Емкость картера		L	7~9
Степень защиты			IP54
Резьба вх./вых.			G2″
Вес		Kg	205
Габариты (Д*Ш*В)		mm	1035×540×434

Характеристика скорости откачки

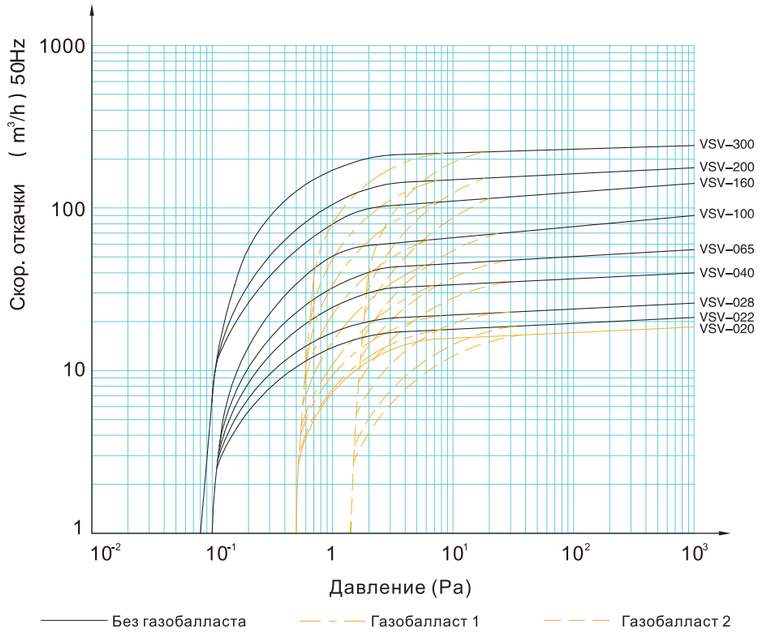

Размеры

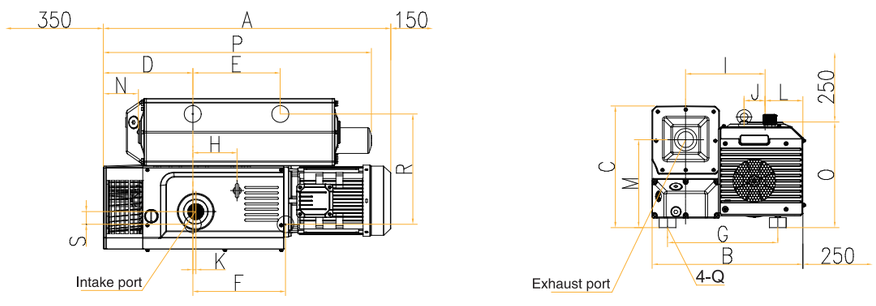

VSV Размеры																					
Модель	A	B	C	D	E	F	G	H	I	J	K	L	M	N	O	P	Q	R	S	Вх.порт	Вых.порт
VSV-020	317	249	219	72	140	110.5	131	/	127.5	/	14	72	157	17	184	303	M8	125.8	5.3	G1/2″ G3/4″	/
VSV-022/028	496	268	248	112	220	300	190	108	146	25	20	80	182	27	204	392	M6	194	35	G3/4″	G3/4″
VSV-040	555	304	268	149	215	200	235	58	179	51	5	72	203	33	252	464	M8	235	33	G1″ 1/4	G1″ 1/4
VSV-065	555	311	268	149	215	200	254	58	189	51	5	72	203	33	252	464	M8	242	33	G1″ 1/4	G1″ 1/4
VSV-100	703	406	286	165	225	225	320	131	226	42	27	91	220	61	280	578	M10	258	41	G1″ 1/4	G1″ 1/4
VSV-160/200	930	533	436	263	252	305	394	113	298	66	32	135	305	134	382	930	M10	394	45	G2″	G2″
VSV-300	1035	540	434	326	313	332	394	159	284	75	11	135	314	132	377	966	M10	394	45	G2″	G2″

VALUE

Деталировка

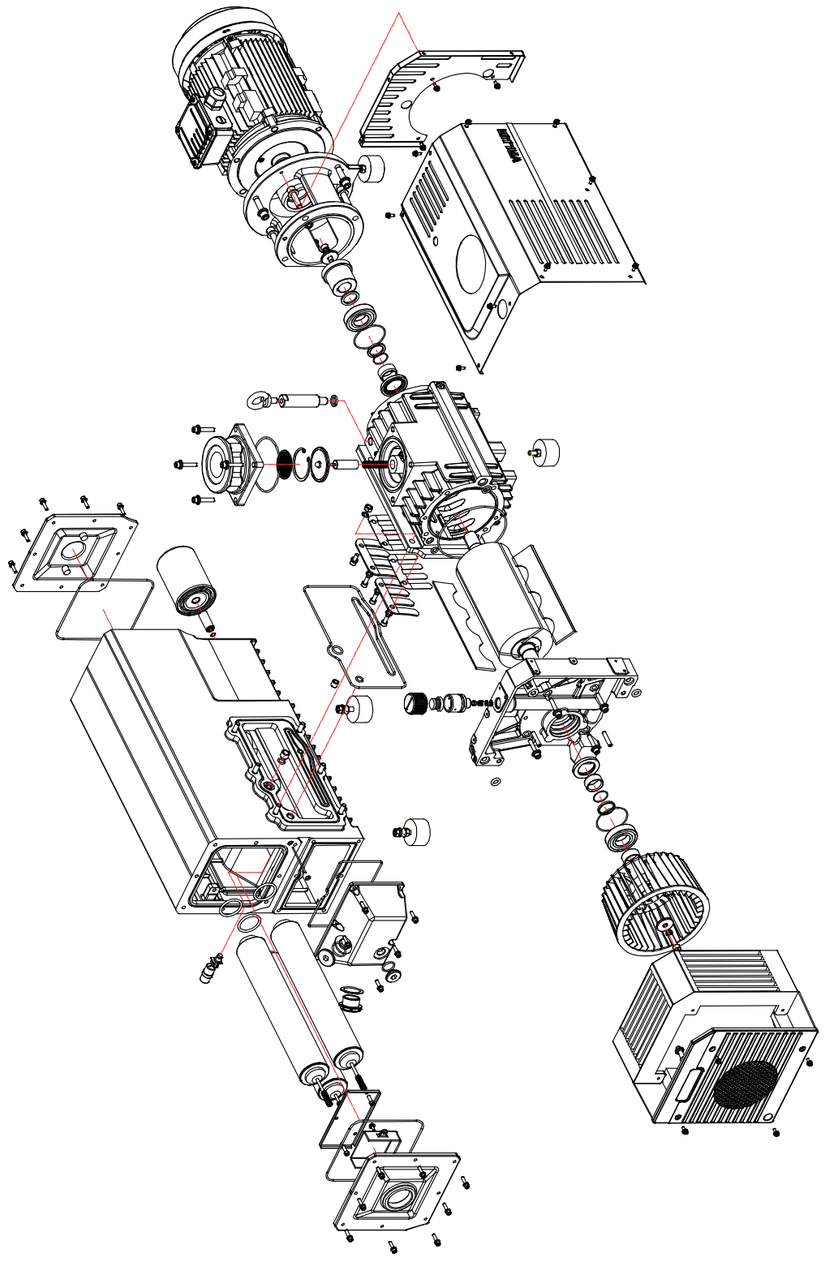

VRD двухступенчатые
Вакуумные насосы

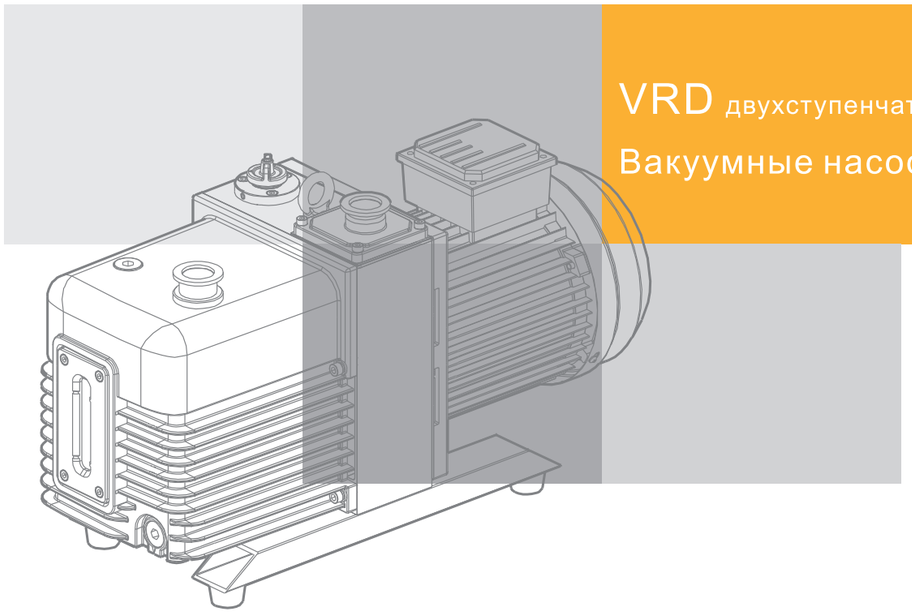

Везде где необходимо

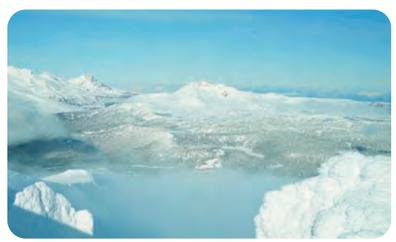

Холодильная промышленность

Автоматические линии откачки и системы заправки холодильных установок, гелиевые течеискатели, системы рекуперации гелия и.т.д.

Медицинская промышленность

Спектрометры, электронные микроскопы, гелиевые течеискатели, прочее оборудование для физических и химических исследований.

Лабораторное оборудование

Спектрометры, электронные микроскопы, гелиевые течеискатели, прочее оборудование для физических и химических исследований.

Электроэнергетика

Системы рекуперации SF_6, датчики газа, масляные фильтры и.т.д.

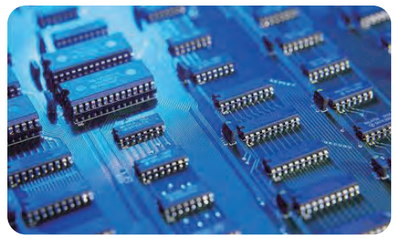

Микроэлектроника

Вакуумные печи, перчаточные боксы, печи выращивания сапфира, вакуумный отжиг, печи для химико-термической обработки, испытательное оборудование, нанесение жидких кристаллов, плазменная чистка, насосы предварительного разряжения для насосов Рутса и.т.д.

Двухступенчатый настраиваемый клапан газобалласта позволяет производить откачку конденсирующих газов и паров.

Двойной узел блокировки проникновения рабочей жидкости из насоса в систему. Защищает вакуумную систему от загрязнения маслом при остановке насоса позволяя легко перезапустить его.

Моноблочная конструкция цилиндров с штифтовыми соединениями обеспечивает удобство и точность при проверке и обслуживании.

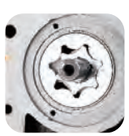

Система принудительной циркуляции масла гарантирует стабильную работу насоса.

Вакуумные насосы серии VRD
Великолепная конструкция и производительность

Постоянно следуя высочайшим стандартам технологичности, серия VRD компании VALUE достигла нового уровня развития, моноблочная конструкция циллиндров и инновационная система циркуляции масла позволяет достигнуть исключительной стабильности; автоматический обратный клапан и двухступенчатый газобалласт обеспечивает высочайшую надежность; совершенная комбинация технологии и эстетики несомненно должна стать классикой.

Серия VRD

Великолепная производительность

● Получен патент

- Двухступенчатый настраиваемый клапан газобалласта позволяет обеспечить откачку разнообразных конденсируемых паров.
- Двойной обратный клапан на входе гарантирует защиту вакуумной системы от загрязнения маслом при остановке насоса и обеспечивает легкий перезапуск.
- Система принудительной циркуляци масла, состоящая из масляного насоса и механической стабилизации давления масла, гарантирует стабильную работу насоса.
- Использование меньшего числа деталей упрощает ремонт и облегчает обслуживание.

Спецификация

Модель		VRD-4	VRD-8	VRD-16	VRD-24	VRD-30	VRD-48	VRD-65
Геометр. производительн. m^3/h (L/s)	50Hz	4(1.1)	8(2.2)	16(4.4)	24(6.6)	30(8.3)	48(13.3)	65(18)
	60Hz	4.8(1.3)	9.6(2.6)	19.2(5.2)	28.8(7.9)	36(9.9)	57.6(16)	78(21.6)
Пред. ост. давл. газобалласт закрыт (Pa)		5×10^{-2}	5×10^{-2}	4×10^{-2}	4×10^{-2}	4×10^{-2}	4×10^{-2}	4×10^{-2}
Общ. ост. давл. газобалласт закрыт (Pa)		5×10^{-1}	5×10^{-1}	4×10^{-1}	4×10^{-1}	4×10^{-1}	4×10^{-1}	4×10^{-1}
Общ. ост. давл. газобалласт открыт (Pa)		3	3	8×10^{-1}	8×10^{-1}	8×10^{-1}	8×10^{-1}	8×10^{-1}
Источник питания		Однофазное Трехфазное	Однофазное Трехфазное	Однофазное Трехфазное	Однофазное Трехфазное	Однофазное Трехфазное	Трехфазное	Трехфазное
Мощность (kW)		0.37	0.4/0.37	0.75	1.1/0.75	1.1	1.5	2.2
Резьба вх./вых. (mm)		KF16/25	KF16/25	KF25	KF25/40	KF25/40	KF40	KF40
Емкость картера (L)		0.6~1.0	0.6~1.0	0.9~1.5	1.3~2.0	1.3~2.0	3.3~4.5	3.3~4.5
Скор. двиг. (rpm)	50Hz	1440	1440	1440	1440	1440	1440	1440
	60Hz	1720	1720	1720	1720	1720	1720	1720
Эксплуатационная темп. (℃)		10 - 40	10 - 40	10 - 40	10 - 40	10 - 40	10 - 40	10 - 40
Уровень шума (dB)		≤56	≤56	≤58	≤58	≤58	≤62	≤62
Вес (Kg)		19	21	30	35	43	62	65

Характеристика скорости откачки

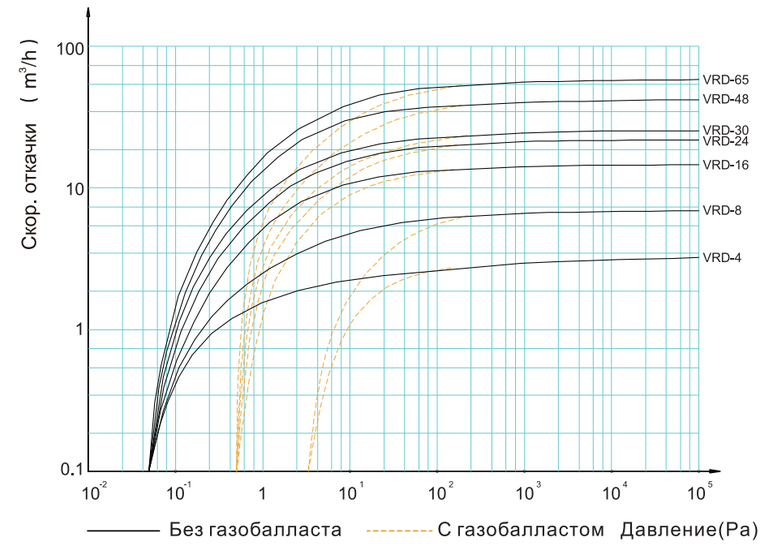

Размеры

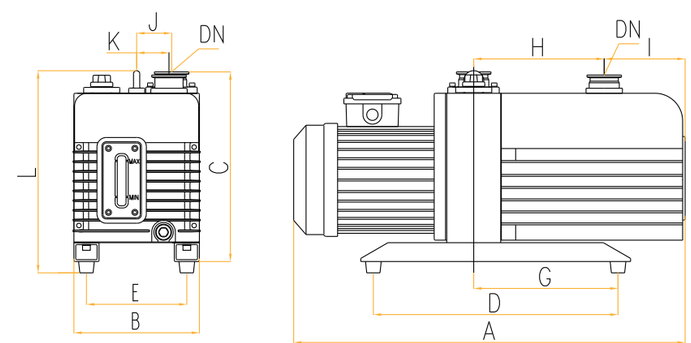

VRD Размеры												
Модель	A	B	C	D	E	G	H	I	J	K	L	DN
VRD-4	460	144	207	210	110	126	154	45	45	34	/	KF16/25
VRD-8	460	144	207	210	110	126	154	45	45	34	/	KF16/25
VRD-16	520	188	272	320	148	160	165	69	59	38	295	KF25
VRD-24	560	188	272	320	148	160	185	82	59	47	295	KF25/40
VRD-30	560	188	272	320	148	160	185	82	59	47	295	KF25/40
VRD-48	730	234	358	396	190	200	223	157	69	55	390	KF40

Двухступенчатый настраиваемый клапан газобалласта позволяет производить откачку конденсирующих газов и паров.

Двойной узел блокировки проникновения рабочей жидкости из насоса в систему. Защищает вакуумную систему от загрязнения маслом при остановке насоса, позволяя легко перезапустить его.

Моноблочная конструкция цилиндров с штифтовыми соединениями обеспечивает удобство и точность при проверке и обслуживании.

Система принудительной циркуляции масла гарантирует стабильную работу насоса.

VRD-M двухступенчатые вакуумные насосы
——— Коррозийно-устойчивое исполнение

На основе проведенных нами исследований мы разработали ряд моделей специально для применения в медицинской отрасли. Большое количество агрессивных газов и паров, нуждающихся в откачке (что характерно для этой области), потребовало от нас использования коррозийно-стойких материалов для корпуса и уплотнительных элементов насоса.

Серия VRD-M

Устойчив к H_2O_2. Применим в плазменной стерилизации

- Для улучшения коррозийной стойкости используется пружина из нержавеющей стали.
- Двухступенчатый настраиваемый клапан газобалласта позволяет обеспечить откачку разнообразных конденсируемых паров.
- Двойной обратный клапан на входе гарантирует защиту вакуумной системы от загрязнения маслом при остановке насоса и обеспечивает легкий перезапуск.
- Система принудительной циркуляци масла, состоящая из масляного насоса и механической стабилизации давления масла, гарантирует стабильную работу насоса.

Спецификация

Модель		VRD-8M	VRD-12M	VRD-16M	VRD-24M	VRD-30M	VRD-48M	VRD-65M
Геометр. производительн. m^3/h (L/s)	50Hz	8(2.2)	12(3. 2)	16(4.4)	24(6.6)	30(8.3)	48(13.3)	65(18)
	60Hz	9.6(2.6)	14(3. 8)	19.2(5.2)	28.8(7.9)	36(9.9)	57.6(16)	78(21.6)
Пред. ост. давл. газобалласт закрыт (Pa)		5×10^{-2}	4×10^{-2}	4×10^{-2}	4×10^{-2}	4×10^{-2}	4×10^{-2}	4×10^{-2}
Общее ост. давл. газобалласт закрыт (Pa)		5×10^{-1}	4×10^{-1}	4×10^{-1}	4×10^{-1}	4×10^{-1}	4×10^{-1}	4×10^{-1}
Общее ост. давл. газобалласт открыт (Pa)		3	3	8×10^{-1}	8×10^{-1}	8×10^{-1}	8×10^{-1}	8×10^{-1}
Источник питания		Однофазное Трехфазное	Однофазное	Однофазное Трехфазное	Однофазное Трехфазное	Однофазное Трехфазное	Трехфазное	Трехфазное
Мощность (kW)		0.4/0.37	0.55	0.75/0.55	1.1/0.75	1.1	1.5	2.2
Резьба вх./вых. (mm)		KF25	KF25	KF25	KF25/40	KF25/40	KF40	KF40
Емкость картера (L)		0.6~1.0	0.6~1.0	0.9~1.5	1.3~2.0	1.3~2.0	3.3~4.5	3.3~4.5
Скор. двиг. (rpm)	50Hz	1440	2100	1440	1440	1440	1440	1440
	60Hz	1720	2100	1720	1720	1720	1720	1720
Эксплуатационная темп. (℃)		10 - 40	10 - 40	10 - 40	10 - 40	10 - 40	10 - 40	10 - 40
Уровень шума (dB)		≤56	≤57	≤58	≤58	≤58	≤62	≤62
Вес (Kg)		21	16	30	35	43	62	65

Характеристика скорости откачки

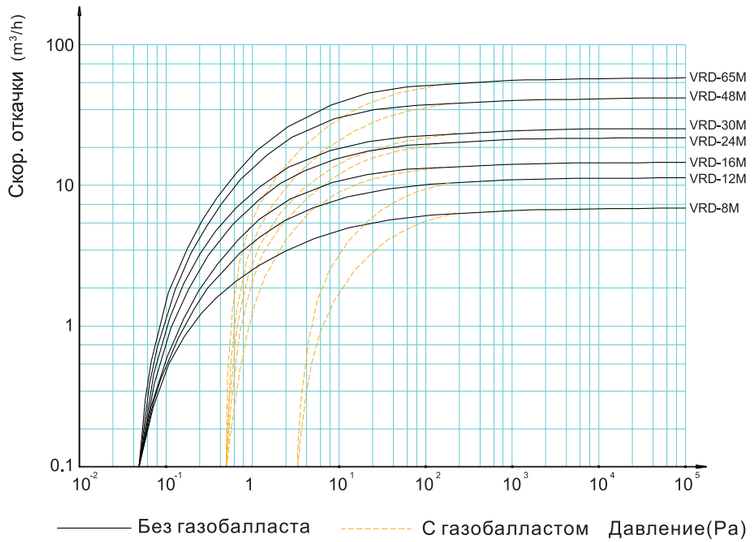

Размеры

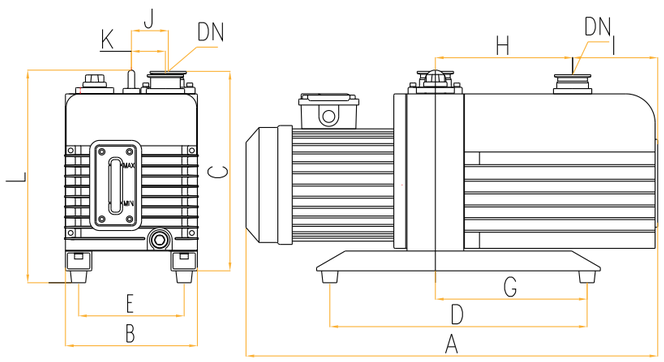

VRD-M Размеры												
Модель	A	B	C	D	E	G	H	I	J	K	L	DN
VRD-8M	460	144	207	210	110	126	154	45	45	34	/	KF25
VRD-12M	410	144	207	210	110	126	154	45	45	34	/	KF25
VRD-16M	520	188	272	320	148	160	165	69	59	38	295	KF25
VRD-24M	560	188	272	320	148	160	185	82	59	47	295	KF25/40
VRD-30M	560	188	272	320	148	160	185	82	59	47	295	KF25/40
VRD-48M	730	234	358	396	190	200	223	157	69	55	390	KF40
VRD-65M	730	234	358	396	190	200	223	157	69	55	390	KF40

Деталировка

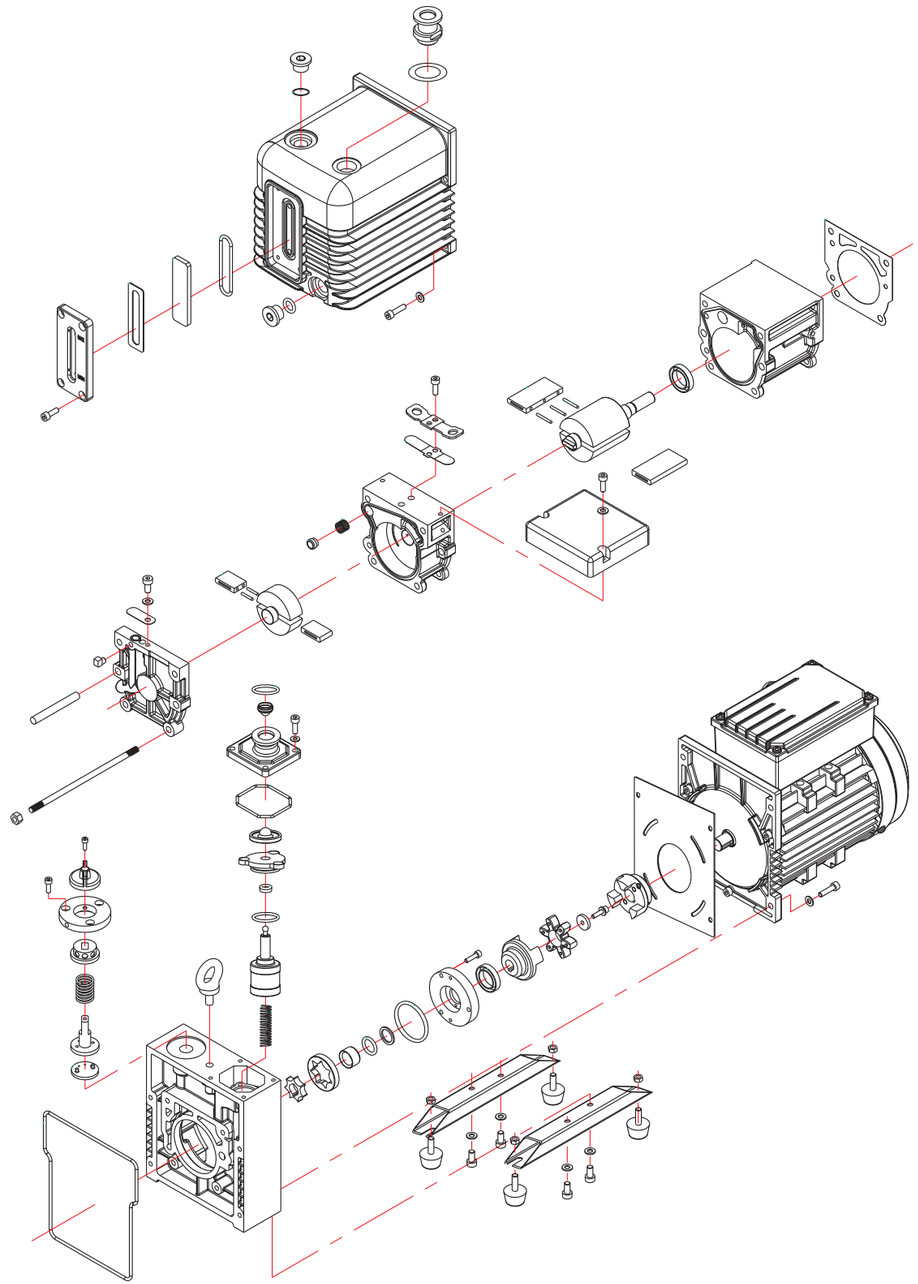

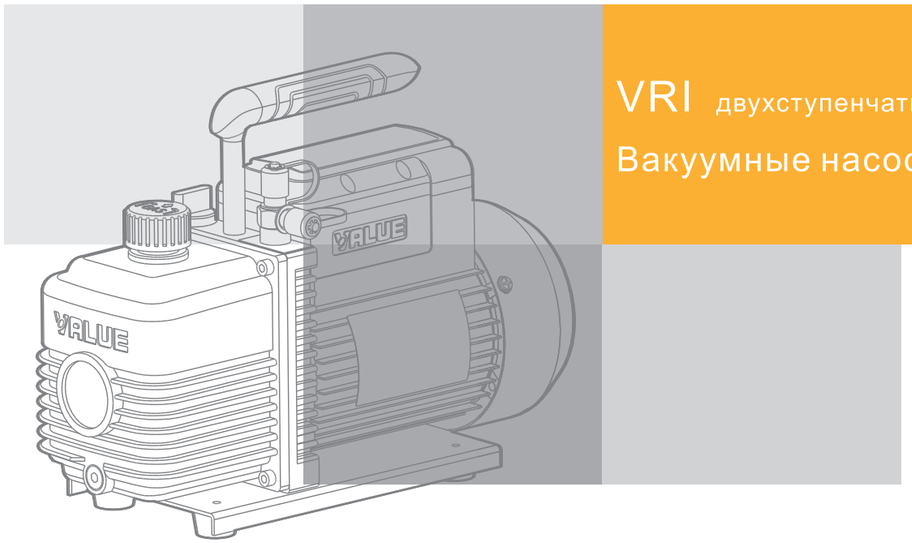

VRI двухступенчатые
Вакуумные насосы

Везде где необходимо

Лабораторное оборудование, измерительная техника, лазерная техника.

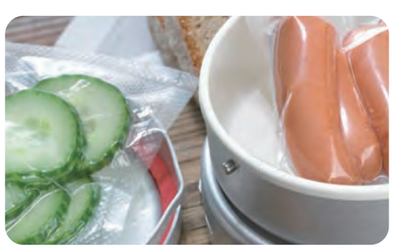

Небольшие установки для вакуумной упаковки продуктов и вакуумного формования.

Вакуумные откачные посты, вытяжные системы, вспомогательный насос для электронных микроскопов.

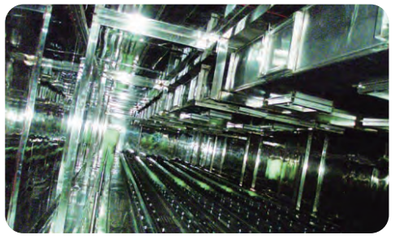

Оборудование для производства полупроводников, нанесения тонких пленок, оборудования для напыления.

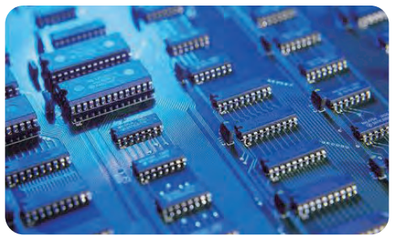

Оборудование для вакуумной сушки, медицинское оборудование.

Оснащается обратным клапаном.

Система принудительной циркуляции масла увеличивает надежность насоса.

Моноблочная конструкция цилиндров гарантирует высокий предельный вакуум.

Смотровое стекло позволяет следить за уровнем масла.

Вакуумные насосы серии VRI

Повышенная надежность и высокий предельный вакуум

Моноблочная конструкция цилиндров, качественные материалы и точность обработки гарантируют насосу длительный срок службы и высокий предельный вакуум. Принудительная система циркуляции масла улучшает и без того высокую надежность насоса, а большое смотровое стекло позволяет избежать недостатка масла.

VRI-1

Меньше, легче

- Система принудительной циркуляции масла увеличивает надежность насоса.
- Оснащяется обратным клапаном.
- Смотровое стекло позволяет следить за уровнем масла.
- Моноблочная конструкция цилиндров гарантирует высокий предельный вакуум.
- Меньше, легче, мобильнее.

Спецификация

Модель		VRI-1
Геометр. производительн. m^3/h (L/s)	50Hz	1.0(0.3)
	60Hz	1.0(0.3)
Пред. ост. давл. газобалласт закр. (Pa)		1×10^{-1}
Общ. ост. давл. газобалласт закр. (Pa)		1
Общ. ост. давл. газобалласт откр. (Pa)		/
Источник питания		Однофазное
Мощность (kW)		0.15
Резьба вх./вых. (mm)		Адаптер
Емкость картера (L)		0.12
Скор. двиг. (rpm)	50Hz	2500
	60Hz	2500
Эксплуатационная темп. (˚C)		10 - 40
Уровень шума (dB)		⩽62
Вес (Kg)		4

VRI-2/4/8

Надежность и высокий предельный вакуум

- Система принудительной циркуляции масла увеличивает надежность насоса.
- Оснащяется обратным клапаном.
- Смотровое стекло позволяет следить за уровнем масла.
- Моноблочная конструкция цилиндров гарантирует высокий предельный вакуум.

Спецификация

Модель		VRI-2	VRI-4	VRI-8
Геометр. производительн. m^3/h (L/s)	50Hz	2(0.6)	4(1.1)	8(2.2)
	60Hz	2.4(0.7)	4.8(1.3)	9.6(2.7)
Пред. ост. давл. газобалласт закр. (Pa)		1×10^{-1}	1×10^{-1}	1×10^{-1}
Общ. ост. давл. газобалласт закр. (Pa)		1	1	1
Общ. ост. давл. газобалласт откр. (Pa)		10	10	10
Источник питания		Однофазное	Однофазное	Однофазное
Мощность (kW)		0.25	0.37	0.55
Резьба вх./вых. (mm)		KF16/Адаптер	KF16/Адаптер	KF16/25/Адаптер
Емкость картера (L)		0.2	0.3	0.5
Скор. двиг. (rpm)	50Hz	1440	1440	1440
	60Hz	1720	1720	1720
Эксплуатационная темп. (˚C)		10 - 40	10 - 40	10 - 40
Уровень шума (dB)		⩽62	⩽62	⩽65
Вес (Kg)		9	11	17

Характеристика скорости откачки

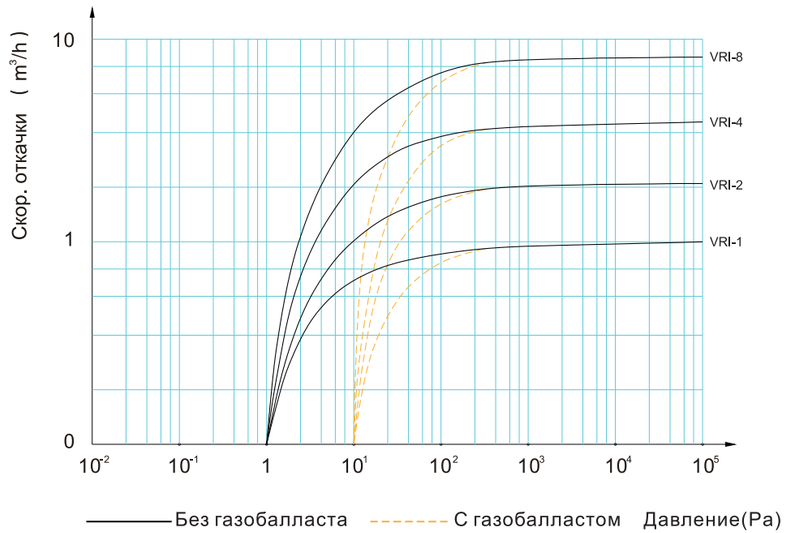

Размеры

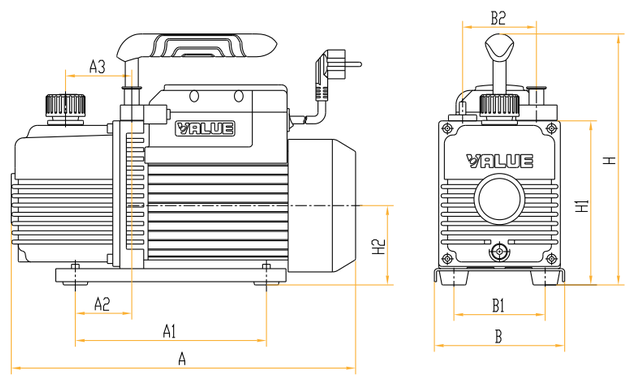

VRI Размеры										
Модель	A	A1	A2	A3	B	B1	B2	H	H1	H2
VRI-1	240	111	25.5	50	88	53	/	155	119	65
VRI-2	318	176	52	61	124	84	68	234	154	76
VRI-4	337	176	52	61	138	84	74	244	166	78
VRI-8	395	214	78	85	145	99	74	257	178	86

Деталировка

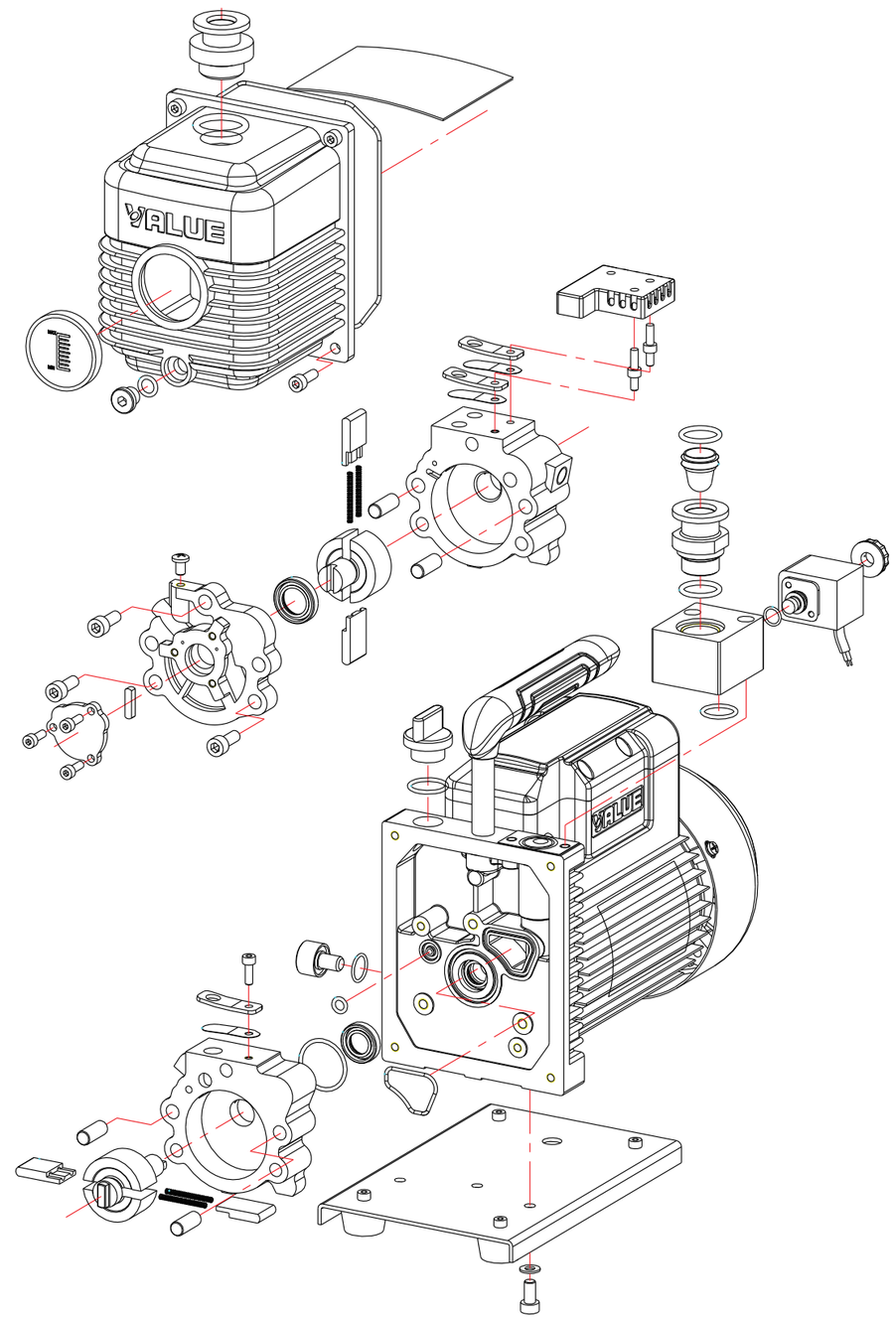

Комплектующие

Мы предлагаем нашим клиентам полный спектр оригинальных запасных частей, таких как: фильтры масляного тумана, вакуумные масла для насосов, и многое другое, включая комплектующие сторонних производителей. Мы готовы удовлетворить все требования наших клиентов, а наша служба технической поддержки поможет в выборе правильных деталей. Мы можем помочь в анализе эксплуатационных расходов нашим клиентам, в рамках того, что является нашим техническим ноу-хау.

Фильтр масл. тумана

Модель：Ø55×147
Для：VSV-020
Модель：Ø55×215
Для：VSV-022/028
Модель：Ø72×243
Для：VSV-040/065/100
Модель：Ø72×425
Для：VSV-160/200/300

Фильтр масл. тумана/ ф. эл.

VOT-8A/B Ø53x92
VOT-30B/C Ø79x100
VOT-65C Ø118x166
A для KF16；B для KF25；C для KF40

Фильтр от пыли/ ф. эл.

Модель：G3/4” Ø65x69
Для：VSV-020
Модель：G1-1/4” Ø98x70
Для：VSV-040/065/100
Модель：G2” Ø150x222
Для：VSV-160/200/300

Газобалластный элемент

Модель：Ø12×20
Для：VSV-020/040/065
Модель：Ø19×28
Для：VSV-100
Модель：Ø32×24
Для：VSV-160/200/300

Масляный фильтр

Модель：Ø78×85
Для：VSV-040/065/100
Модель：Ø93×140
Для：VSV-160/200/300

Ниппель

Ø22×M20 Алюм. сплав; Для：VRD-4/8/8M
Ø18×M20 Алюм. сплав; Для：VRD-4/8/8M
Ø15×M20 Алюм. сплав; Для：VRD-4/8/8M
Ø12×M20 Алюм. сплав; Для：VRD-4/8/8M
Ø8×M20 Алюм. сплав; Для：VRD-4/8/8M

Возд. впускной фланец KF

KF16 нержавеющая сталь;
Для： VRD-4/8/8M
KF25 нержавеющая сталь;
Для： VRD-4/8/8M/16/16M/24/24M/30/30M
KF40 нержавеющая сталь;
Для： VRD-24/24M/30/30M/48/48M/65/65M

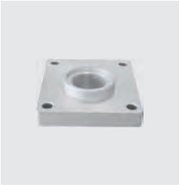

Несъемное седло

M20 Аллюминевый сплав; Для: VRD-4/8/8M

Кольцо

VPS116 ØA:18 ØB:5.3
Для：VRD-4/8/8M
VPS125 ØA:28 ØB:5.3
Для：VRD-4/8/8M/16/16M/24/24M/30/30M
VPS140 ØA:42 ØB:5.3
Для：VRD-24/24M30/30M/48/48M/65/65M

Хомут

VPS216 A:45 B:61 C:16 ØD:22
Для：VRD-4/8/8M
VPS225 A:55 B:72 C:16 ФD:32
Для：VRD-4/8/8M/16/16M/24/24M/30/30M
VPS240 A:70 B:90 C:18 ØD:47
Для：VRD-24/24M/30/30M/48/48M/65/65M

Центрирующее кольцо

VPS316 ØA:17 ØB:16 C:3.9 D:8
Для： VRD-4/8/8M
VPS325 ØA:26 ØB:25 C:3.9 D:8
Для： VRD-4/8/8M/16/16M/24/24M/30/30M
VPS340 ØA:41 ØB:40 C:3.9 D:8
Для： VRD-24/24M/30/30M/48/48M/65/65M

Масло для насосов

VPO-46H
Для：VSV-020；VRD-4/8/8M
VPO-68H
Для：VSV-020/022/028/040/065/100/160/200/300
VRD-16/16M/24/24M/30/30M
VPO-100H
Для：VRD-48/48M/65/65M

Фланец

VPS516 ØA:30 ØB:18.2 D:4.5
Для：VRD–4/8/8M
VPS525 ØA:40 ØB:27.2 D:4.5
Для：VRD–4/8/8M/16/16M/24/24M/30/30M
VPS540 ØA:50 ØB:42.2 D:5
Для：VRD–24/24M/30/30M/48/48M/65/65M

Фильтр

VPS416 ØA:17 ØB:16 C:3.9 D:8 E:21
Для： VRD-4/8/8M
VPS425 ØA:26 ØB:25 C:3.9 D:8 E:21
Для： VRD-4/8/8M/16/16M/24/24M30/30M
VPS440 ØA:41 ØB:39 C:3.9 D:8 E:36
Для： VRD-24/24M/30/30M/48/48M/65/65M
VPS425A
Для：VRD-4/8/8M
VPS440A
Для：VRD-24/24M/30/30M

Переходник (Адаптер)

Изготавливается согласно требованиям заказчика.